工业三轴振温传感器

产品概述

334AT系列产品是一款高/低频振动+温度测量的三轴加速度传感器，其特点是采用环形剪切模式的陶瓷晶体为敏感元件，具有长期保持输出稳定的特性。此加速度传感器的内部电路是在IEPE系统的两线制上同时提供恒流激励和传输低阻抗电压输出信号，信号地内部屏蔽，并与外壳隔离；同时信号放大电路设计考虑了极性反向保护。外壳采用激光焊接工艺以保证产品的密封性，整线输出的封装设计保证了产品工作时的长期稳定性；334AT系列加速度传感器支持粘合剂安装，也提供了Ø6.4 的中心通孔进行螺丝安装。334AT系列加速度传感器具有低频响应和抗冲击的特性，适用于偶发冲击环境下高层建筑振动监控。

特点：

- 中心安装孔设计
- 高/低频响应
- 三轴输出
- 含温度信号
- 金属焊接密封
- EMI/RFI屏蔽

应用：

- 高速列车
- 重载轴承
- 高层建筑监控

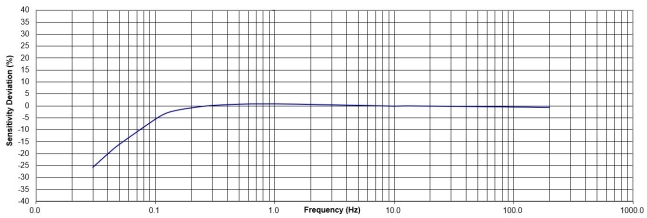

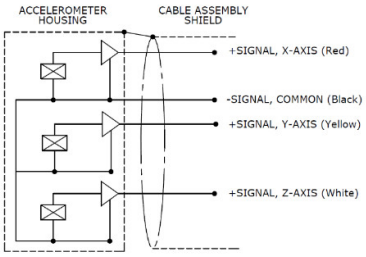

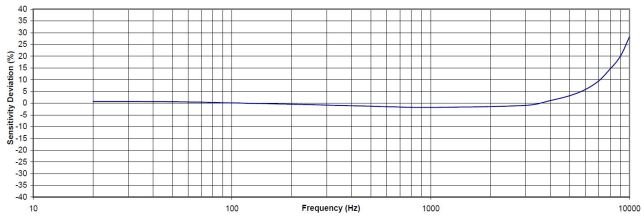

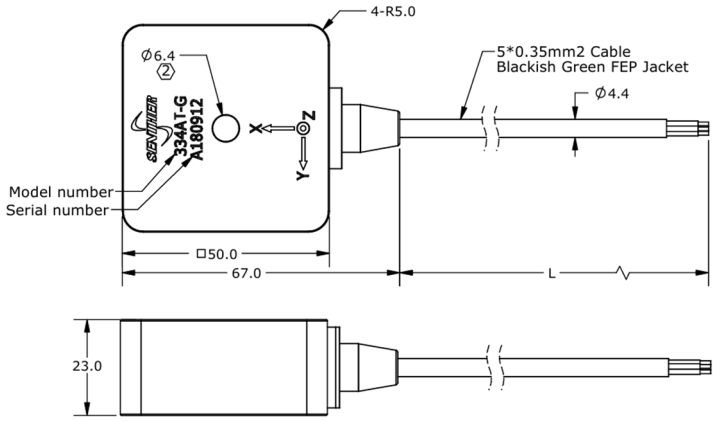

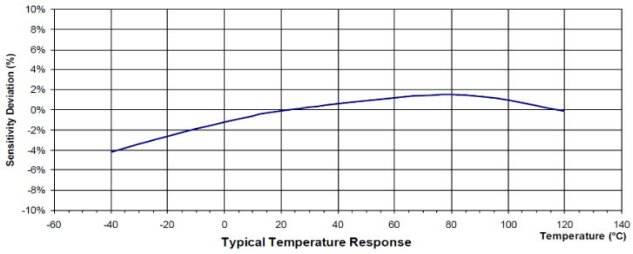

规格参数

除非有特别说明，下列参数典型值均在@24°C (+75°F), 24Vdc, 4 mA，100Hz的条件下测得。

产品参数	-5-LF	-10-LF	-20	-50	-100	
测量范围	±5	±10	±20	±50	±100	g, peak
灵敏度 ±10%	1000	500	250	100	50	mV/g
频率响应 ±10%	0.3-4000	0.3-4000	1-6000	1-6000	1-6000	Hz
频率响应 ±3dB	0.1-6000	0.1-6000	0.5-8000	0.3-8000	0.3-8000	Hz
谐振频率	20	20	32	32	32	kHz
横向灵敏度	<5	<5	<5	<5	<5	%
温度响应 -40 to +125°C	±10	±10	±10	±10	±10	%
非线性	±1	±1	±1	±1	±1	%FSO
残留噪声	0.00015	0.0002	0.0005	0.0005	0.0006	g RMS
冲击极限	2000	2000	5000	5000	5000	g
上电时间	<5	<5	<2	<2	<2	second
重量 (不包括线缆)	367	367	360	360	360	Gram

规格参数	规格	单位
偏置电压	10 to 14	Vdc
恒流激励电压	18 to 30	Vdc
恒流激励	2 to 10	mA
输出阻抗	<100	Ω
绝缘阻抗 (@100Vdc)	>100	MΩ
操作温度范围	-40 to +125	°C
防护	金属焊接密封	
外壳材料	不锈钢 316L	
防护 Grade	IP67	
安装扭矩	2.2 (19.5)	N-m (lb-in)

温度传感器

项目	规格	单位
温度灵敏度	10	mV/℃
输出@0℃	500	mV
精度	±1	℃
范围	-40~+125	℃

附件

1. 校准参数表为标配
2. 可选安装配件

产品型号	描述	配置项
PM0244	M6x35 六角螺钉	1pc 标配
PM0118	¼-28x1¼ 六角螺钉	
IN-03	3 通道 IEPE 信号调理器	可选
IN-91	便携式振动分析仪	可选
IN-SDG	8 通道数据采集系统	可选

测量系统配置项

传感器	信号调理器	带 BNC 接头线缆	数据采集器	电脑

选型指引

334	A	-	10	-	LF	-	3	-	A
型号	输出方式	-	范围	-	低频选项	-	线缆长度	-	安装螺丝
334	A=IEPE 输出 T=温度输出	-	5=5g 10=10g 20=20g 50=50g 100=100g	-	LF=低频响应	-	3=3 米	-	A=¼-28x1¼ 六角螺钉 B=M6x35 六角螺钉

Senther reserves the right to make changes to any products or technology herein to improve reliability, function or design. Senther does not assume any liability arising out of the application or use of any product or circuit described herein; neither does it convey any license under its patent rights nor the rights of others.