Senther LC001

LVDT信号调制解调器

特性

- 即插即用
- 低噪声
- LVDT配对接口
- 宽频带范围
- 重量轻

电气参数

激励电压 ..... 8~24 Vdc
漏电流 ..... 60mA max
噪声 0.005Vrms
频率范围(-3dB) 1000Hz
非线性 ..... ±0.02%FSO
LVDT输入范围 ..... 0.01~2.5Vrms
LVDT 输入阻抗(@3Vrms) ..... 50Ω min
输出范围@25°C ..... 0~5Vdc

环境参数

温度范围 ..... -40 to 85℃
输出温度漂移 ..... ±0.04%FSO/°C
冲击极限 ..... Up to 100g
外壳材料 ..... 阳极氧化铝
密封 ..... 胶密封
保护等级 IP60

本体特性

重量 50克
LVDT产品端接口 KF2EDG 3.5MM 6P
客户端接口 KF2EDG3.5MM3P

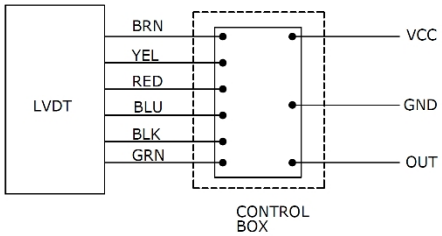

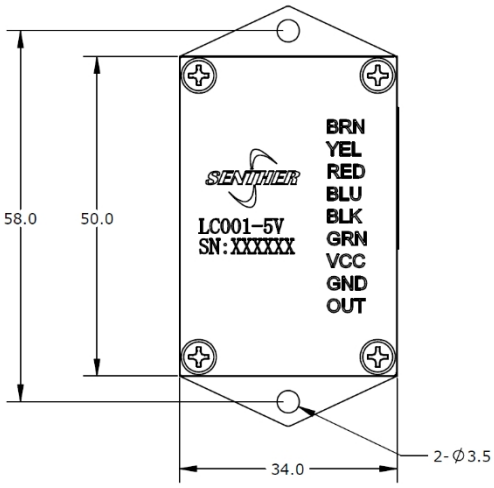

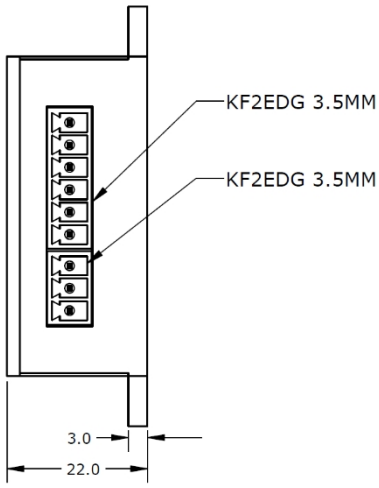

选型指引

LC001-5V
-5V: 输出电压0~5Vdc